Streifenabsaugung mit Rotationsabscheidung

Für Hochgeschwindigkeits-Streifenabsaugung

KONGSKILDE
Air solutions / your success

Hochgeschwindigkeits-Streifenabsaugung

RVS 5000-20000H

Produktionsmaschinen in der Kunststoff-, Papier- und Verpackungsindustrie werden ständig weiterentwickelt, um mit immer höheren Geschwindigkeiten zu laufen. Ein wichtiger Faktor zur Gewährleistung einer hohen Produktionskapazität ist ein effizientes System zur schnellen Entfernung überschüssigen Materials, wie z. B. aus schnell laufenden Maschinen im Produktionsbereich.

Bei der Entwicklung und Erprobung des RVS-H MultiSeparators wurde der Schwerpunkt auf einzigartige technische Fähigkeiten gelegt, die die in Hochgeschwindigkeitssystemen zur Streifenabsaugung erforderliche hohe Saugleistung gewährleisten.

Um einen störungsfreien Betrieb des Gerätes mit zerkleinerter Kunststofffolie, Papier und Karton zu garantieren, wurden neue Konstruktionsdetails entwickelt.

In Kombination mit dem Standardsortiment an modularen Komponenten von Kongskilde ist der RVS-H die Basis für extrem leistungsstarke, energieeffiziente Absauglösungen, die mit der Geschwindigkeit der heutigen Produktionsanlagen mithalten können.

Pneumatische Förderung

Hauptfunktion

Die RVS-H Separatoren spielen eine Schlüsselfunktion im System, indem sie das Fördergut am Übergabeort des Materials von der Förderluft trennen. Ein hocheffizientes Reinluftgebläse erzeugt den Luftstrom zur Förderung des Materials von der Aufnahme bis zur Austragung.

Durch das schnell drehende Lüfterrad strömt kein Material. So wird Staubbildung vermieden, und eine Beschädigung des Materials sowie übermäßiger Verschleiß des Lüfters werden verhindert.

Dieses System spart Energie und sorgt für eine schonende Materialbehandlung.

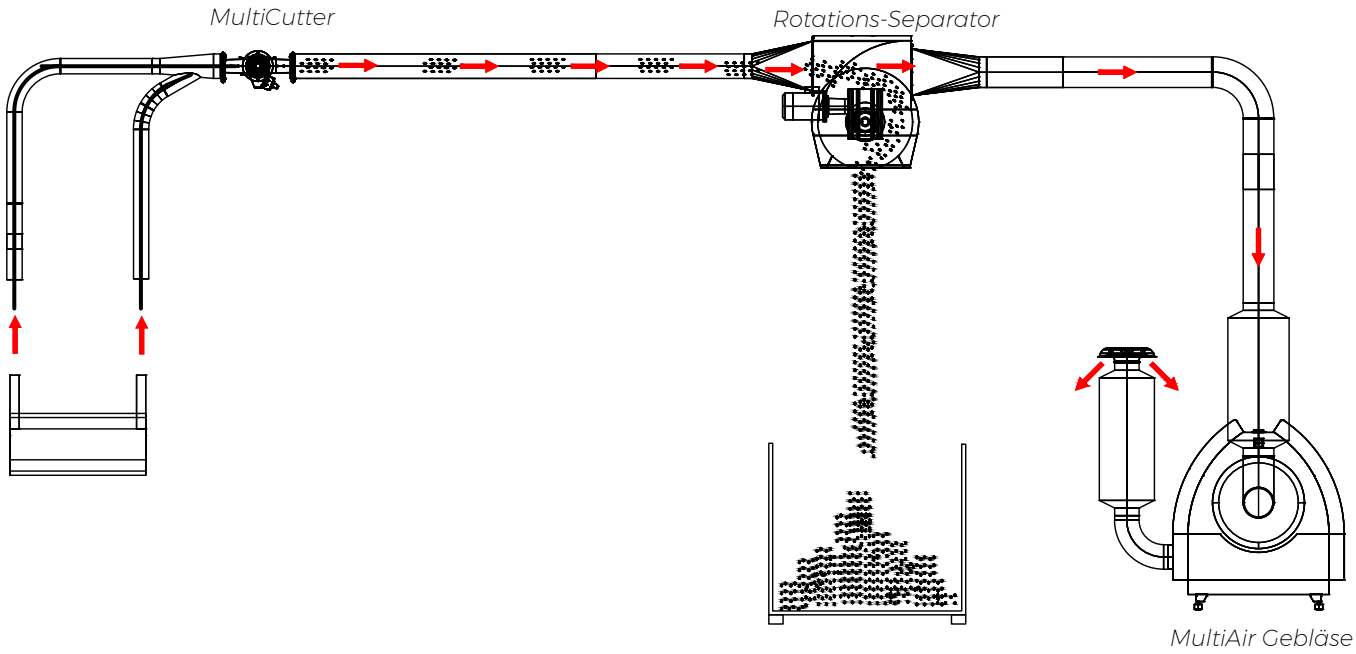

Einzigartige Dichtungslösung

Um zu vermeiden, dass sich Material um die Rotorwelle wickelt, hat das Ingenieurteam von Kongskilde eine neue Dichtung entwickelt, die in die Separatoreinheit integriert wurde.

Die Dichtung verhindert, dass das Fördergut die Separatoreinheit beschädigt und schließt so die Gefahr einer Funktions-beeinträchtigung der Lagerkonstruktion aus.

Um den Lagerbereich vollständig frei von Staub und kleinen Partikeln zu halten, verfügt jede Seite des Eintrittes über eine Rohrverbindung, so dass das Vakuum auf der Eintrittsseite Staub oder Material zur Materialzufuhrseite des Separators saugt.

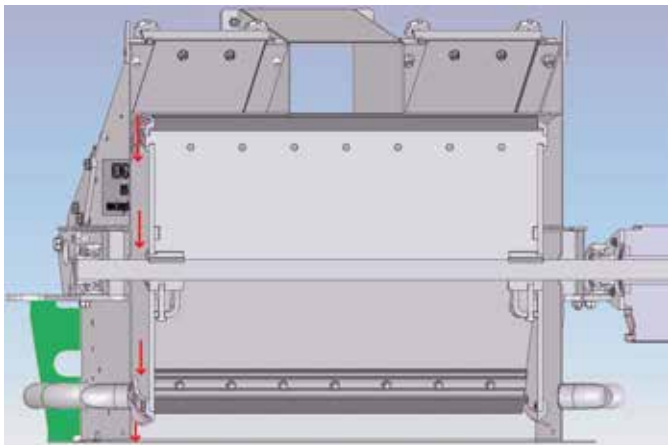

Die Dichtungen verhindern, dass Material in den mit Pfeilen markierten Bereich gelangt.

Der RVS-H Separator trennt leichtes Material aus dem Luftstrom der Saugleitung. Der seitliche Rohranschluss hält den Lagerbereich vollständig staubfrei.

Herausragende Lebensdauer

Minimale Stressbelastung der Teile

RVS-H ist mit einem Getriebe ausgestattet, das direkt auf der Rotorwelle montiert ist. Die Drehmomentstütze, die das Getriebe positioniert, ist über einen Gummidämpfer mit dem RVS-H-Rahmen verbunden.

Der Gummidämpfer reduziert die Stoß- und Stressbelastung der rotierenden Teile im Inneren des Gerätes und verlängert so die Lebensdauer dieser Komponenten.

Einfache Inspektion und Wartung

Für einen einfachen Zugang zum Inneren des Gerätes ist das Oberteil zum Unterteil so aufklappbar, dass Rotor und Dichtung für Inspektion und Wartung offen liegen.

Geeignete Materialien

Material	Min.	Max.
Aluminum	15 µm	300 µm
Kunststoffolie	10 µm	3 mm
Papier	40 g/m²	2,800 g/m²
Wellpappe	1 mm	10 mm

Min. Partikelgröße:
Ø6 mm. Bohrungen im Sieb Ø3 mm.

Änderungen vorbehalten. 12300194I KG/DE/Trim Extraction/1019

Kongskilde Industrietechnik GmbH
Tel.: +49 23 27 9483-0
kg@kongskilde-industries.com

www.kongskilde-industries.com

KONGSKILDE
Air solutions / your success