KS 40

Fiche Technique

Les séparateurs Kongskilde KS 40 sont conçus pour la séparation du carton et du papier, de l'air qui les transporte au sein des systèmes d'aspiration ou de soufflage.

Ils peuvent traiter des volumes d'air pouvant atteindre jusqu'à 40.000 m^3/h.

La conception du séparateur garantit une faible perte de charge, et une séparation du produit avec un échappement d'air minimal ce qui autorise un branchement direct du séparateur sur un compacteur ou un conteneur.

Les capacités indiquées s'appuient sur des tests effectués avec différents types de papier, du carton ordinaire ou ondulé, pour un poids d'environ 40 kg/m^3.
La longueur maximale des produits rigides qui traversent le séparateur est de 150-200 mm.

Le séparateur est réalisé en tôle de 2mm et 3mm, peinture grise.

KONGSKILDE
Air solutions / your success

Caractéristiques techniques

Courbes de perte de charge

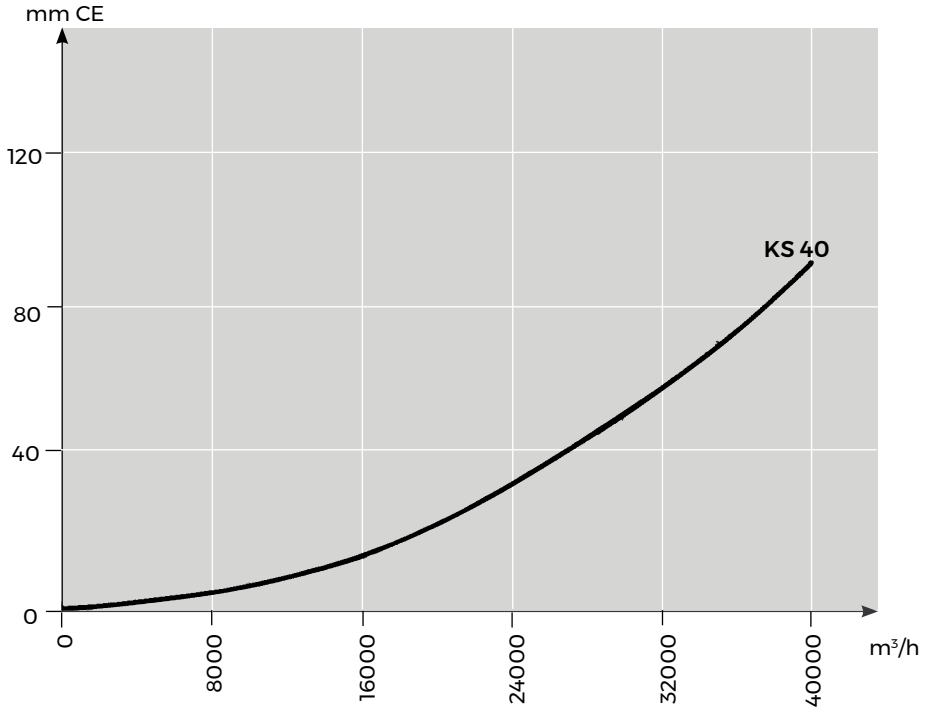

KS 40	
Capacité	40.000 m³/h 5.000 kg/h
Moteur	4,0 kW
Poids	1.190 kg
Vitesse de rotation du séparateur	19
Différence de pression maximale	350 mm CE

Accessories		
Cônes standard, peinture grise 2 mm d'épaisseur		
Diamètre de la conduite	Longeur de l'entrée (mm)	Longeur de la sortie (mm)
	KS 40	**KS 40**
FK 500	576	976
FK 600	576	976
FK 700	-	-
FK 800	576	976*

* Egalement disponible avec une sortie 90° avec 1 connexion FK 800.

Dimensions

Type	A	B	C	D	E	F	G	H	I	K	L	M	N	O	P	R
KS 40	600	750	2000	700	490	2080	680	1200	1200	680	1689	580	2180	2568	1598	-

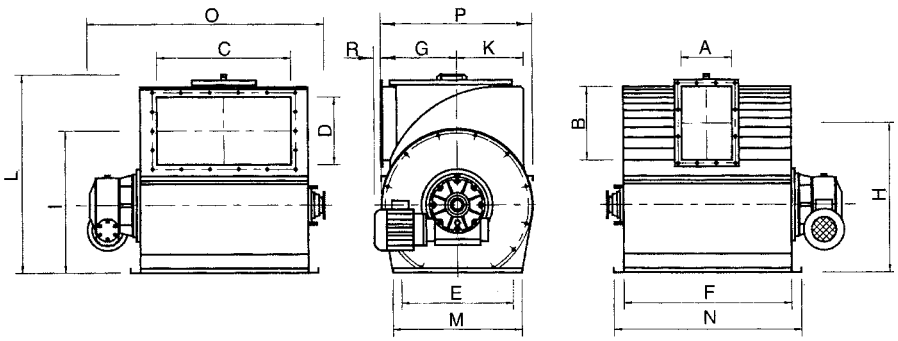

Nous nous réservons le droit de modifier les spécifications sans préavis. 123001887 KF/F/KS 40/DATA/1219

Kongskilde Industries France SA
Tel.: +33 2 38 25 33 33
kf@kongskilde-industries.com
www.kongskilde-industries.com

KONGSKILDE
Air solutions / your success