Montage- und Gebrauchsanweisung

CFB 20

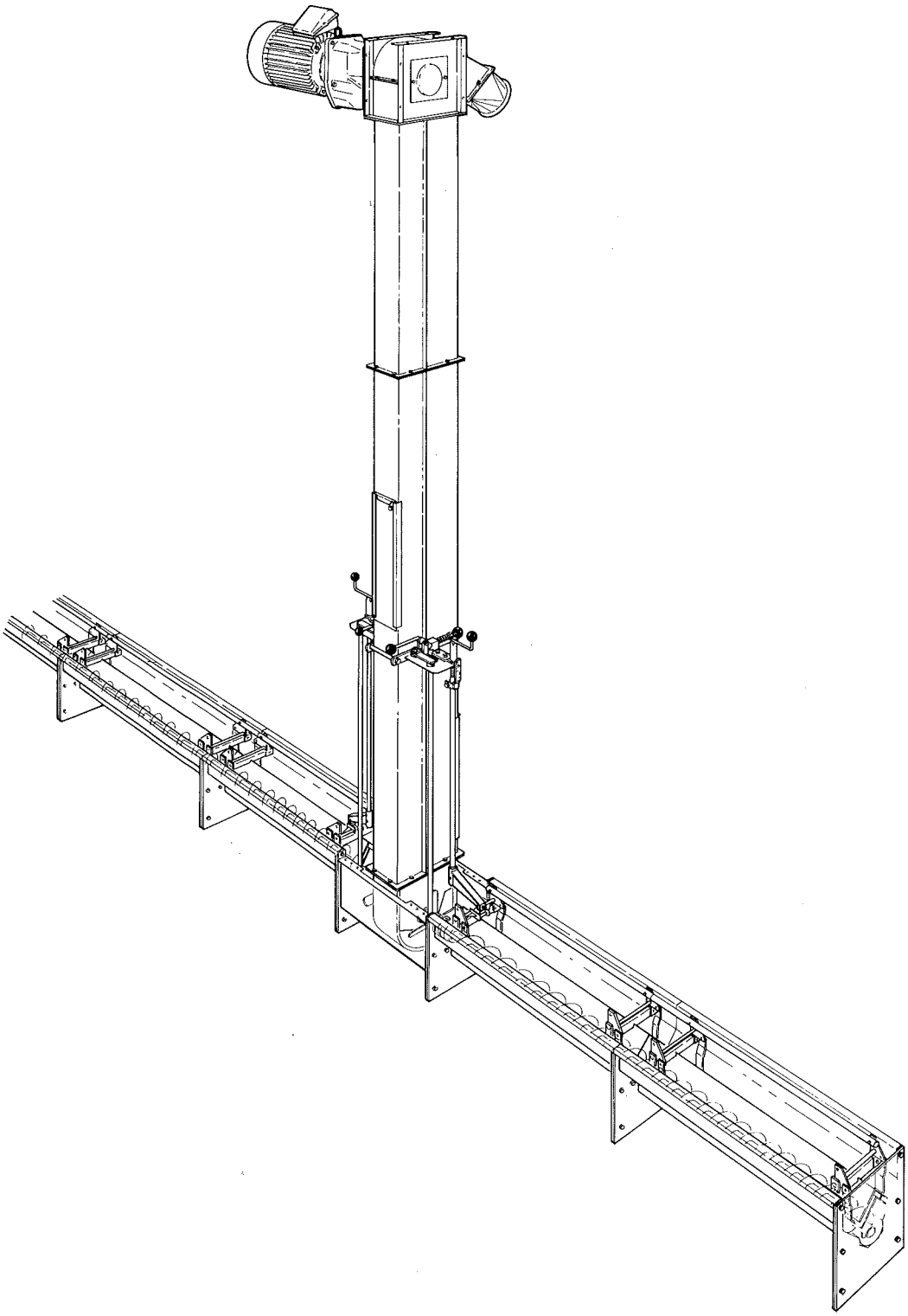

KONGSKILDE

Förderleistung

CFB 20: 20 T/Std. (bei förderung von gereinigter Gerste mit 15 % Wassergehalt).

Bedienung

Klauenkupplung für Seitenschnecken

Ankuppeln: Damit die Kupplung nicht überlastet wird, empfiehlt es sich, die Seitenschnecken nur bei abgeschaltetem Elevator anzukuppeln.

Abkuppeln: Den Elevator vor dem Abkuppeln der Seitenschnecken abschalten.

Abschalten des Elevators

Vor dem Abschalten das Material aus dem Elevator entleeren:

1. Entweder durch Entleerung der Grube.
2. Oder durch Schliessen des Leistungsreglers.

Falls der Elevator abgeschaltet wird, wenn er voll ist, kann es schwierig sein, ihn wieder zu starten, ohne zuerst das Material aus dem Elevator zu entleeren.

Eine evtl. Automatik sollte den Elevator während der Materialförderung nur im Notfall abschalten.

Wartung

Elevatorkette

Alle 8 Arbeitsstunden

Die Spannung der Kette alle 8 Arbeitsstunden überprüfen, und die Kette spannen, wenn erforderlich.

Die Kette ist richtig gespannt, wenn es keinen Freilauf am unteren Kettenrad gibt und die Kette sich noch gerade von Seite zu Seite auf dem Kettenrad durch einen leichten Druck mit den Fingern bewegen kann.

Normalerweise geschieht die Überprüfung der Kette am besten durch die Besichtigungsluke in der Vorlaufseite des Elevators.

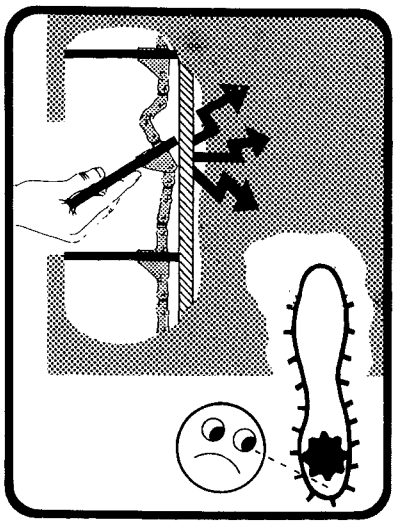

1. Die Gummiplatte gegen die Mittelplatte drücken. Mit einem Finger fühlen, wie gross der Abstand an (A) ist.
2. Die Gummiplatte gegen die Mittelplatte drücken und sie gleichzeitig nach unten wringen. Nochmals fühlen, wie gross der Abstand an (A) ist. Bei korrekter Kettenspannung muss der Abstand nun etwa halb so gross wie vorher sein.

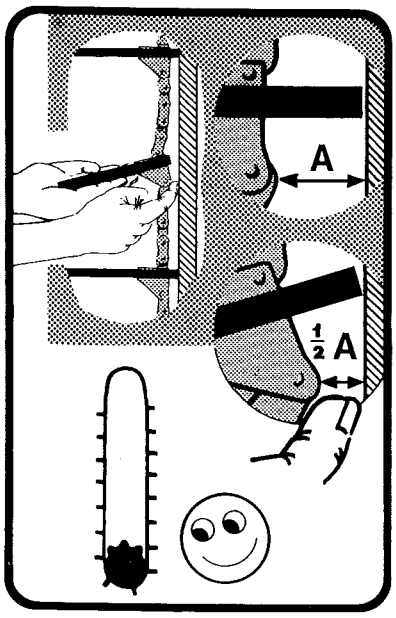

Die Kette mit den Spannbolzen des Elevatorkopfes spannen.

Wenn die Kette sich nicht mehr mittels der Spannbolzen des Elevatorkopfes spannen lässt, können 2 Kettenglieder herausgenommen werden.

1. Die Kette zo drehen, dass sich eine Zusammenstellung der Besichtigungsluke gegenüber befindet.
2. Die Spannbolzen des Elevatorkopfes völlig lockern.
3. 2 Kettenglieder herausnehmen und die Kette wieder zusammenstellen.
4. Die Kette mit den Spannbolzen des Elevatorkopfes spannen und die Motorkonsole wieder festspannen.

Nicht vergessen, die Kette mit einem Seil o.dgl. auf beiden Seiten des Zwischengliedes während der Zerlegung der Kette festzuhalten.

Schmierung

Lager: Die Lager des Elevators sind werksmässig fertiggeschmiert und brauchen keine weitere Schmierung.

Getriebemotor: Siehe Anweisung für Getriebemotor.

Getreidegrube

Beachten Sie, dass sich kein Wasser im Boden der Grube sammelt – es zerstört die Lager.

Montage des Elevators

Den Elevator wie auf den Zeichnungen Seite 5–11 montieren.

Tips für Aufstellung des Elevators

Wenn gute Platzverhältnisse vorhanden sind, ist es am leichtesten, den Elevator am Boden zusammenzubauen und danach aufzurichten.

Die Elevatorkästen mit dem Elevatorkopf zusammenschrauben. Den Elevatorboden erst dann montieren, wenn die Elevatorkette durchgeführt ist.

Die Kette in den Elevator einführen.

Eine dünne Schnur und ein schweres Seil von der gleichen Länge wie der Elevator + 1 m verwenden.

1. Schnur und Seil zusammenbinden.
2. Einen schweren Bolzen am freien Ende der Schnur festmachen.
3. Die Kette zusammensetzen und das freie Ende des Seils an der Elevatorkette befestigen.
4. Den Bolzen mit der Schnur durch den Elevator werfen.
5. Mittels der Schnur das Seil durch den Elevator ziehen, wonach die Kette mittels des Seils durchgezogen werden kann.

Die Kette um das untere Kettenrad führen und den Elevatorboden montieren.

Die Kette vorläufig mit Stahldraht zusammensetzen. Endgültige Zusammenstellung und Spannung der Kette geschieht am besten, wenn der Elevator aufgestellt ist. Beachten Sie, dass die Naht der Kette einer der Besichtigungsluken gegenüber sein muss.

Den Elevator aufrichten. Wenn der Elevator höher als 8 Meter ist, muss in mehreren Punkten gleichzeitig gehoben werden.

Die Kette zusammenstellen bzw. spannen.

1. Die Kette mit einem Seil o.dgl. auf beiden Seiten des Zwischengliedes während der Zerlegung der Kette festhalten.
2. Die Spannbolzen des Elevatorkopfes völlig lockern.
3. Die Kette zusammenstellen. Den unteren Kettenteil mittels eines Rundeisens spannen. Das Rundeisen in ein Kettenglied stecken, und durch herunterdrücken auf der unteren Kante der Besichtigungsluke kann die Kette gespannt werden.
   Um die Kettenlänge anzupassen, Kettenglieder evtl. herausnehmen.
4. Die Kette mit den Spannbolzen des Elevatorkopfes spannen.

Sind die Platzverhältnisse so eng, dass sich der Elevator nicht aufrichten lässt, wenn er zusammengebaut ist, muss er gleichzeitig mit der Aufrichtung zusammengebaut werden.

Zuerst den Trog unter dem Elevator bzw. Trog für Seitenschnecken zusammenstellen und aufrichten.

Am Aufstellort einen Flaschenzug an einem kräftigen Balken festmachen.

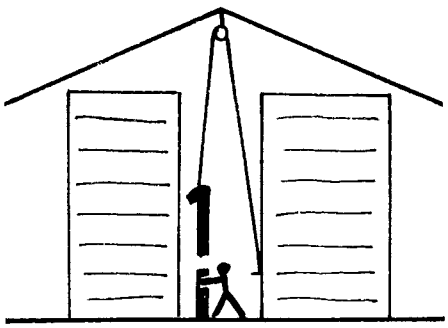

Den Elevatorkopf an dem Flaschenzug befestigen und den Elevator gleichzeitig mit der Montage der Elevatorkästen bzw. Kettenstücken hochziehen.

Nicht vergessen, die Kette so festzuhalten, dass sie das Kettenrad nicht herumdrehen bzw. hinabfallen kann.

Zuletzt die Kette um das untere Kettenrad führen und den Elevatorboden montieren.

Die Kette zusammensetzen bzw. spannen, wie früher erwähnt.

Die Kette mit den Spannbolzen des Elevatorkopfes spannen, wie auf Seite 3 erwähnt.

Folgendes beachten:

- Immer einen 2 m Elevatorkasten mit zwei Besichtigungsluken als unterste Sektion montieren. Den Elevatorkasten so wenden, dass die Besichtigungsluke dem Flansch zunächst nach unten kehrt.

  Die Besichtigungsluken werden zur Kontrolle der Kette bzw. Entleerung des Elevators verwendet.

- Die Kupplung für die linke Seite ist mit L, während die Kupplung für die rechte Seite mit R gezeichnet ist.

- Förderpropeller und Schnecken für die linke Seite sind schwarz, während Förderpropeller und Schnecken für die rechte Seite gelb angestrichen sind.

- **Wenn Klauenkupplung für Seitenschnecken montiert ist, die letzte Schneckenwindung um 20 mm abkürzen, damit die Endplatte montiert werden kann.**

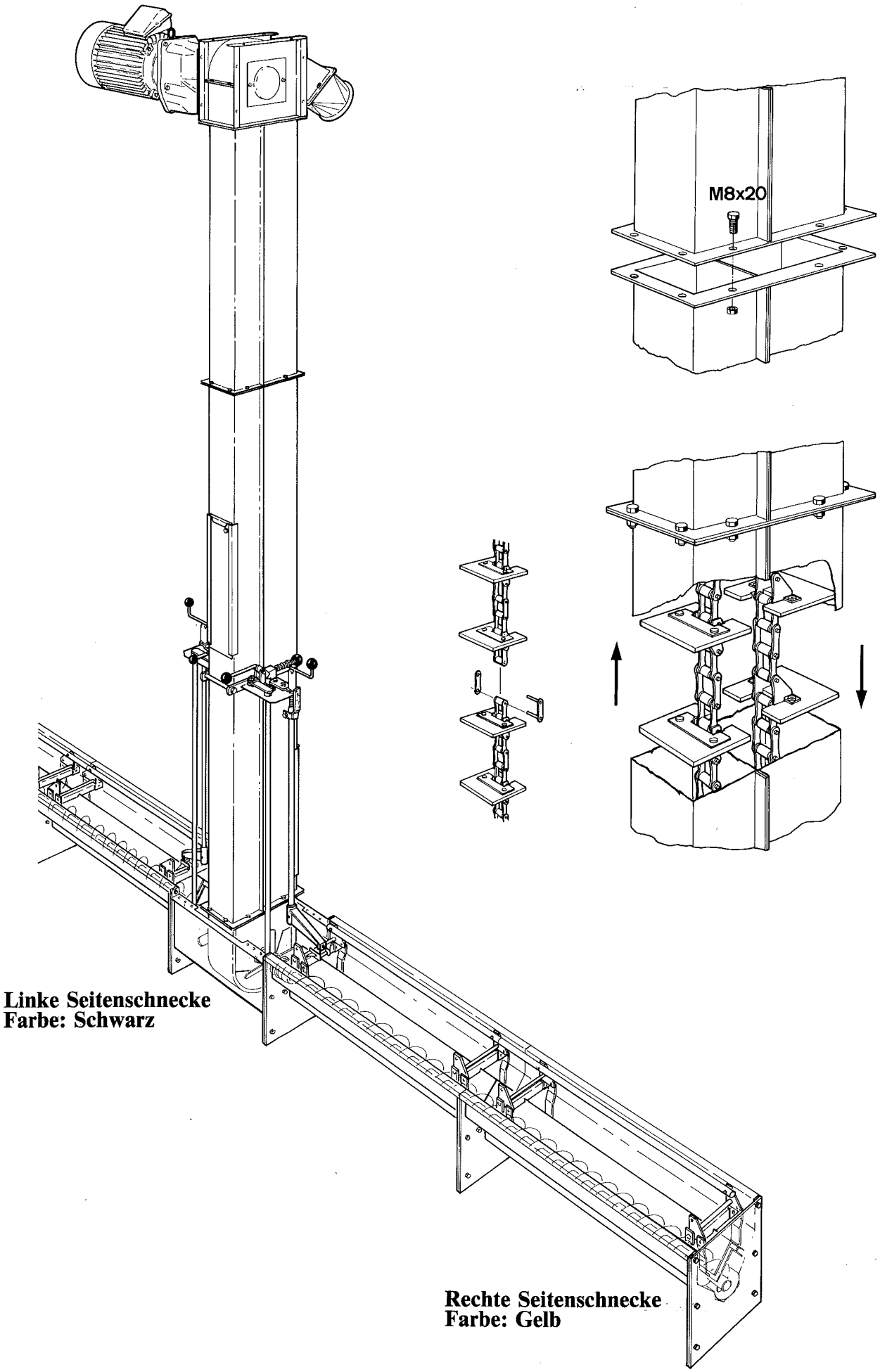
M8x20
Linke Seitenschnecke
Farbe: Schwarz
Rechte Seitenschnecke
Farbe: Gelb

Elevator mit Klauenkupplung für Seitenschnecke

Die Mutter (A) so justieren, dass die Feder ein Spiel von etwa 1 mm hat, wenn die Seitenschnecke angekuppelt ist (wenn die Kurbel (B) senkrecht steht).

Wenn der Arm (C) montiert ist, muss ein Spiel von etwa 3 mm zwischen Arm und Konsole vorhanden sein.

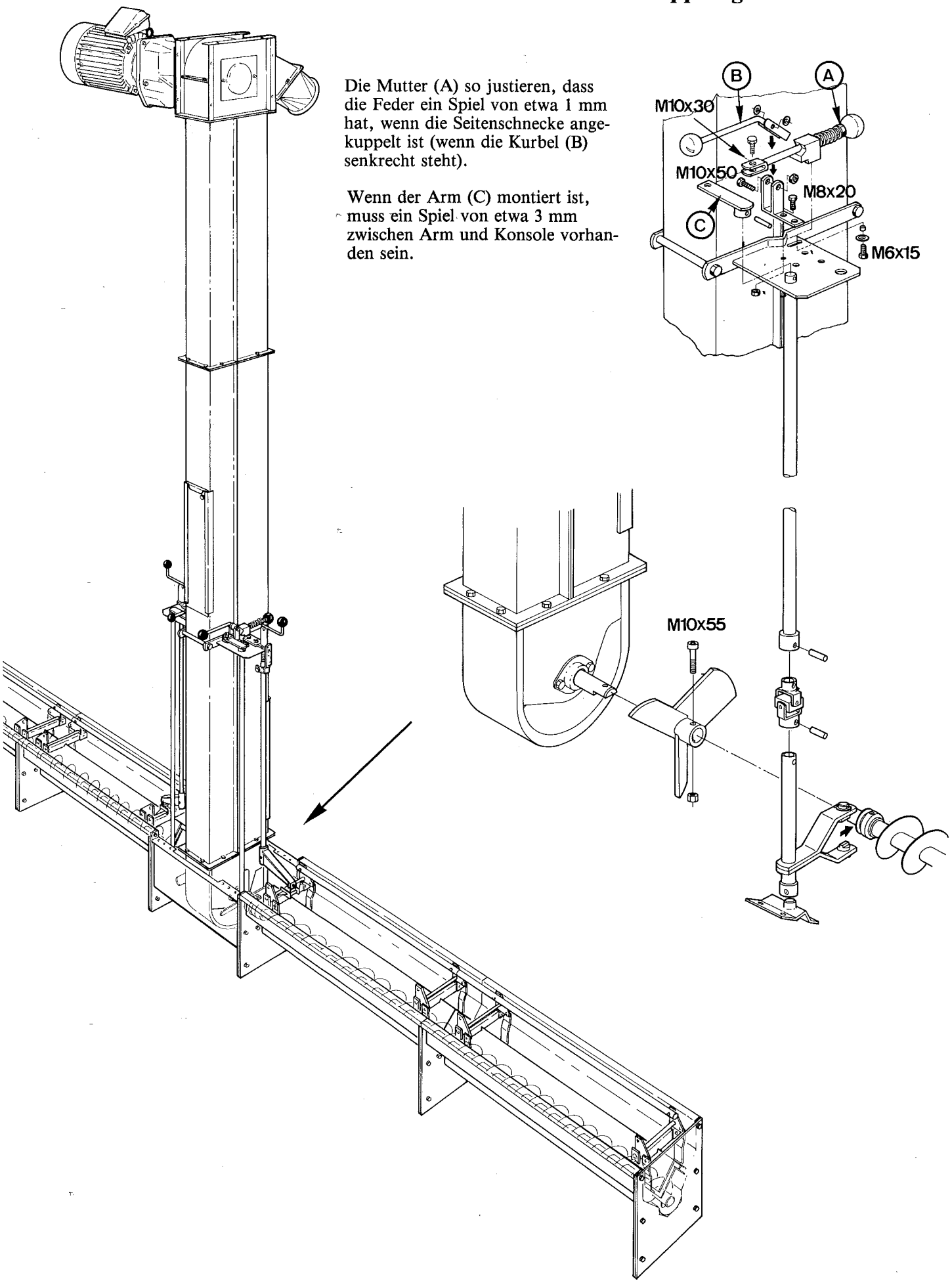

Elevator mit fest angeschlossener Seitenschnecke

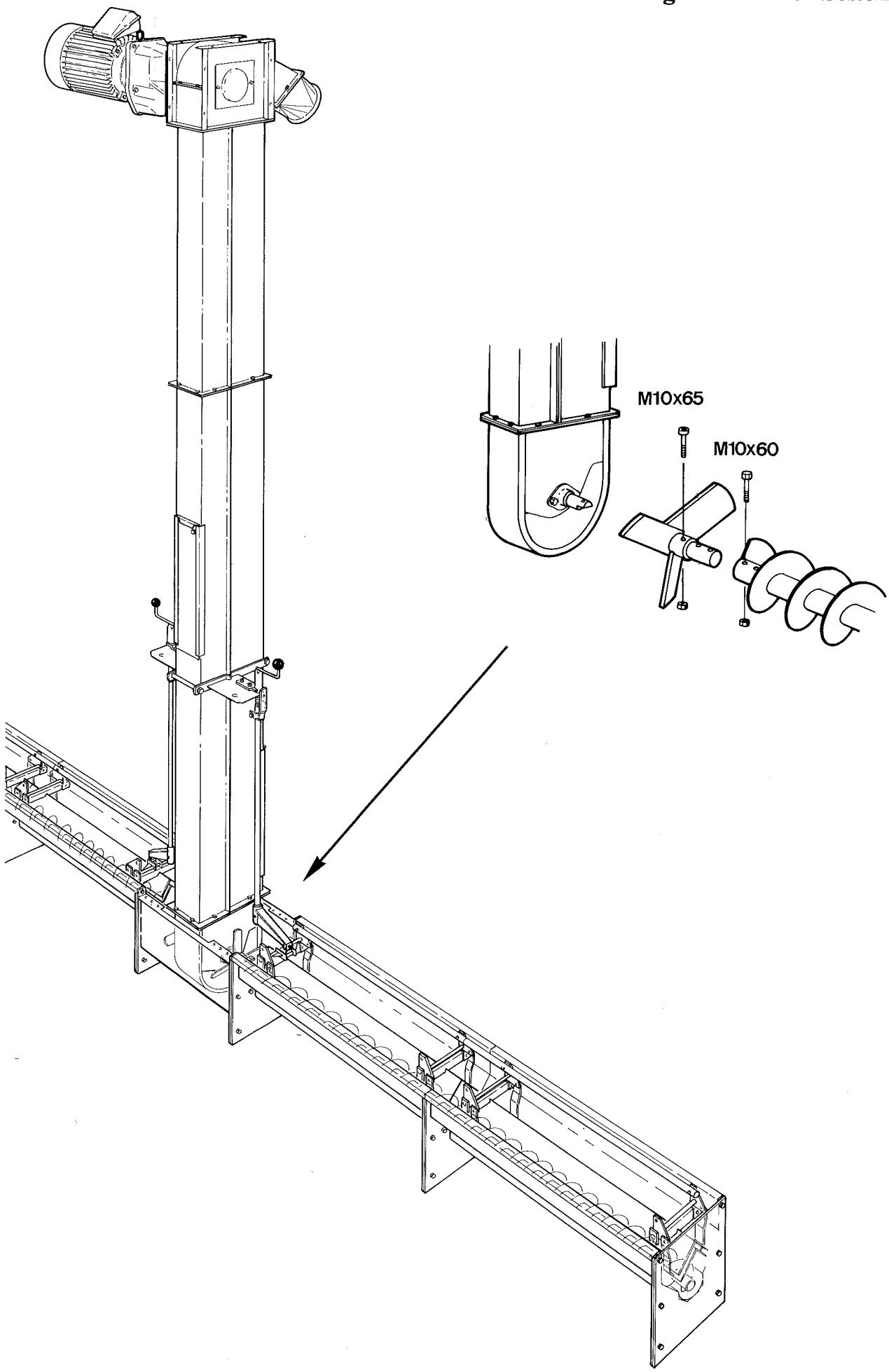

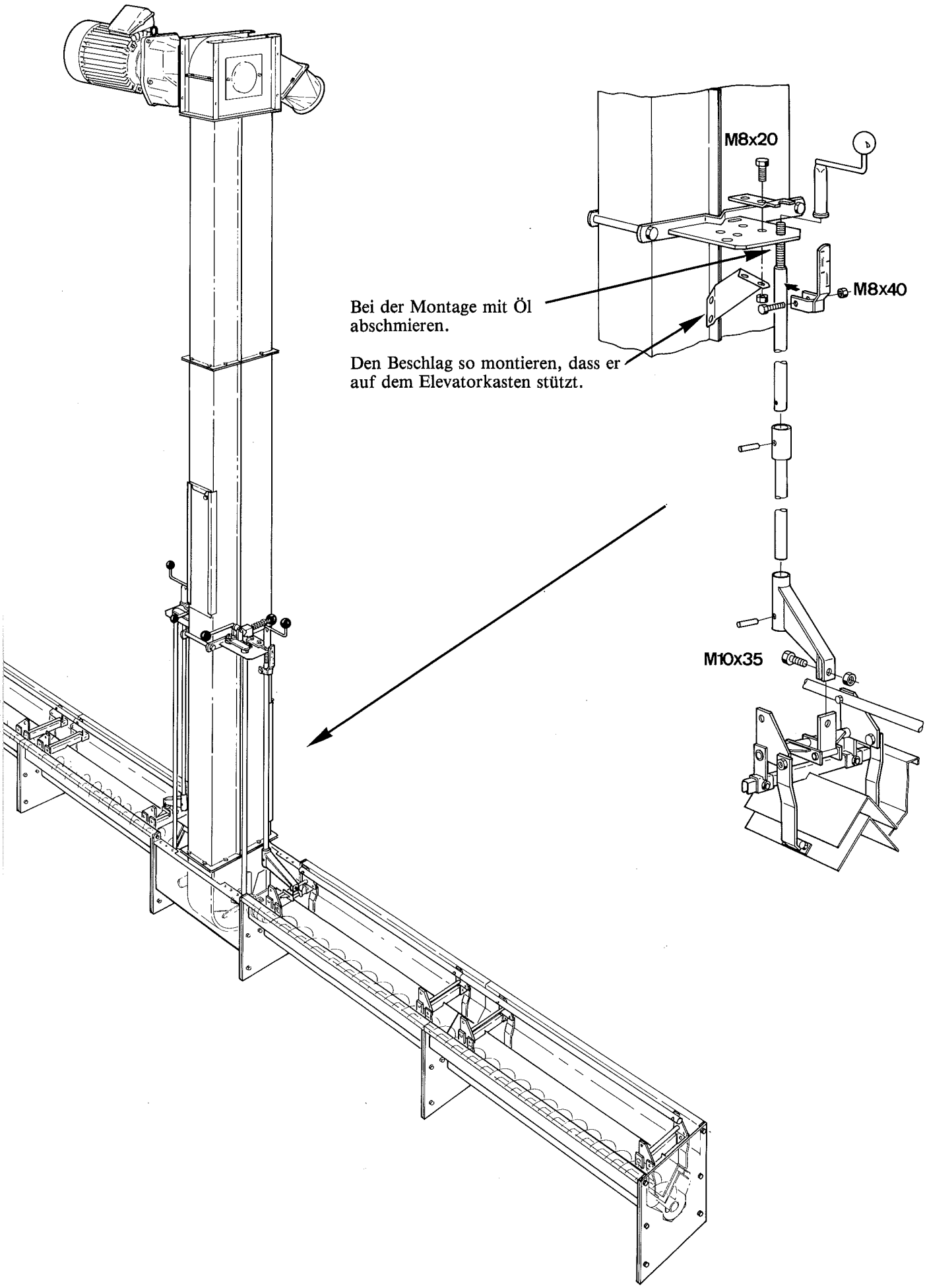
M8x20
M8x40
Bei der Montage mit Öl abschmieren.
Den Beschlag so montieren, dass er auf dem Elevatorkasten stützt.
M10x35

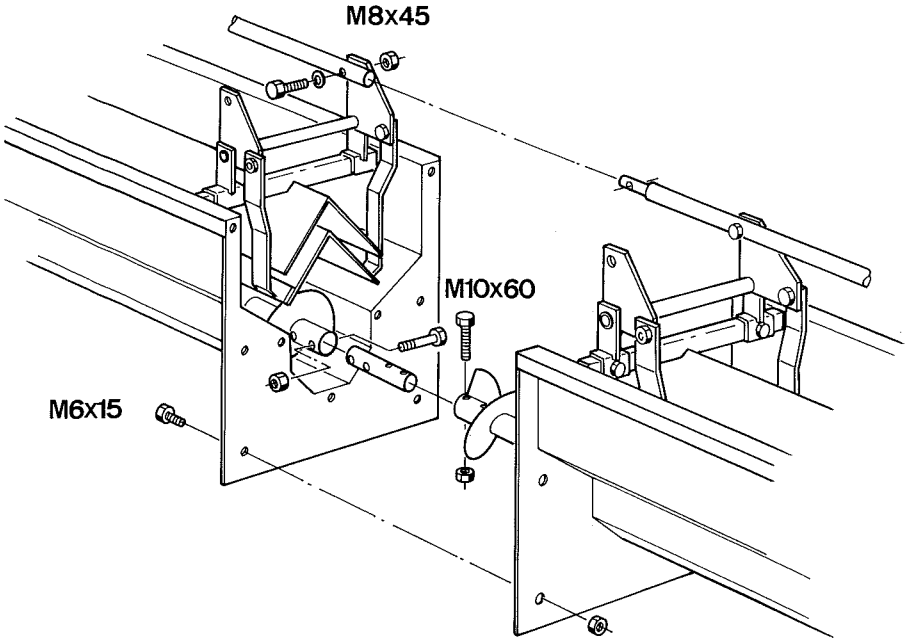

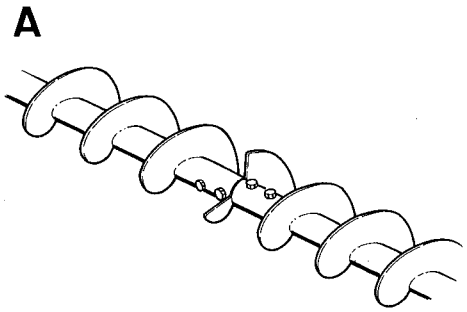

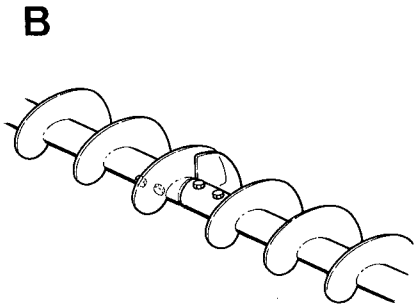

Die Schnecken immer so zusammensetzen, dass die Windungen in der Zusammenstellung verschoben sind (siehe fig. A).

Wenn die Schneckenwindungen sich überschneiden (siehe fig. B) können sich Getreide und Unreinheiten in der Zusammenstellung festsetzen.

Die Bolzen der einzelnen Schneckenverbindungen dürfen nicht festgezogen werden. Werden die Bolzen festangezogen so "schlagen" die Schnecken.

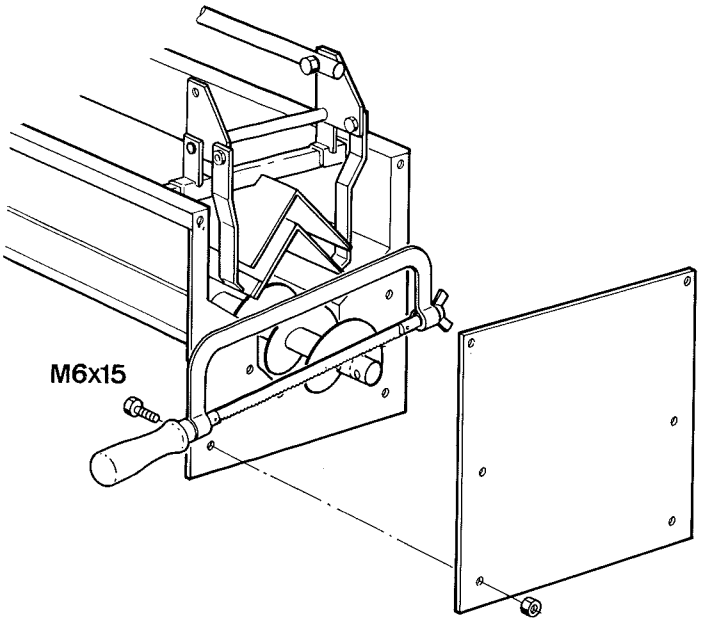

Wenn Klauenkupplung für Seitenschnecken montiert ist, die letzte Schneckenwindung um 20 mm abkürzen, damit die Endplatte montiert werden kann.

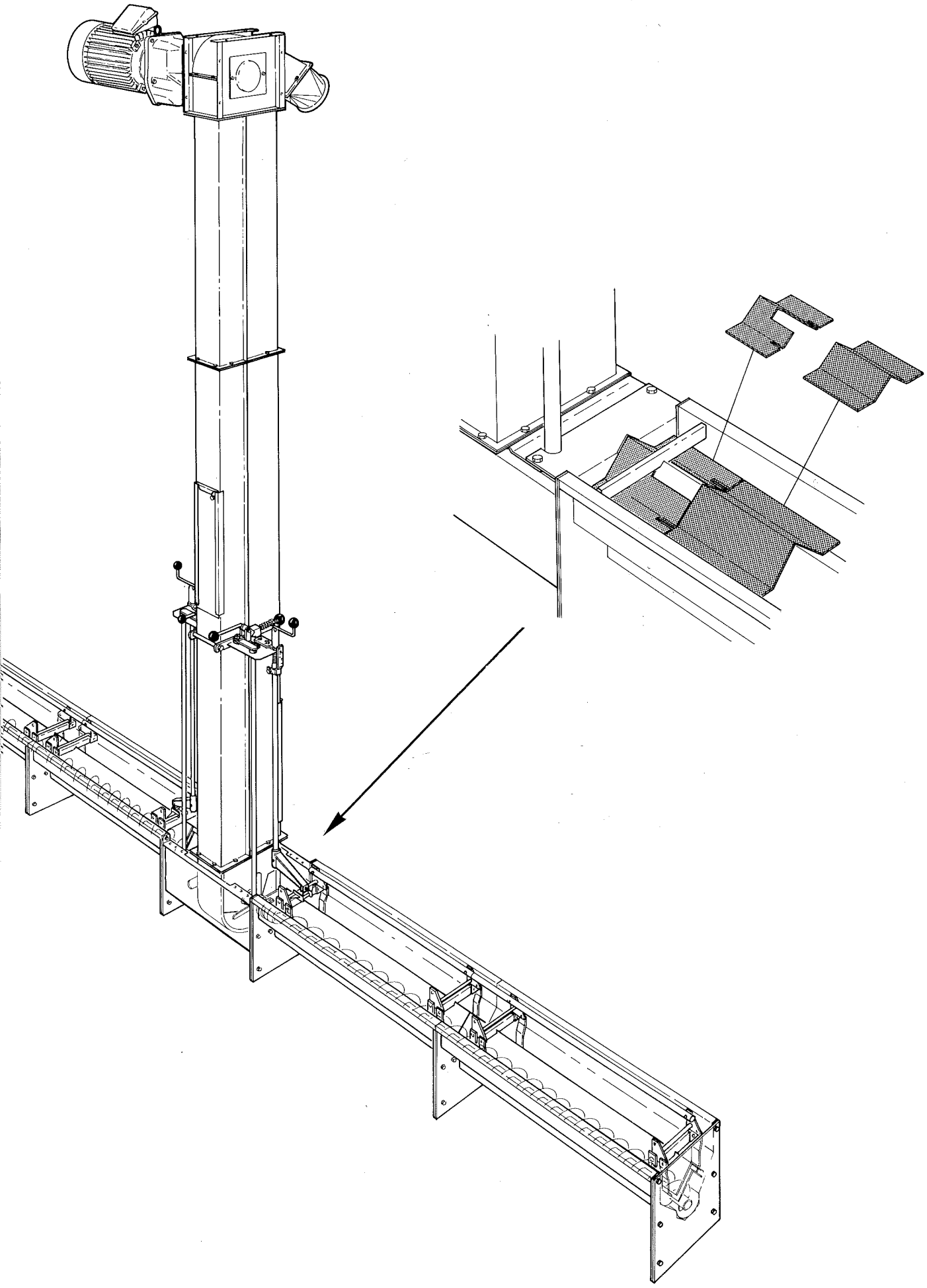

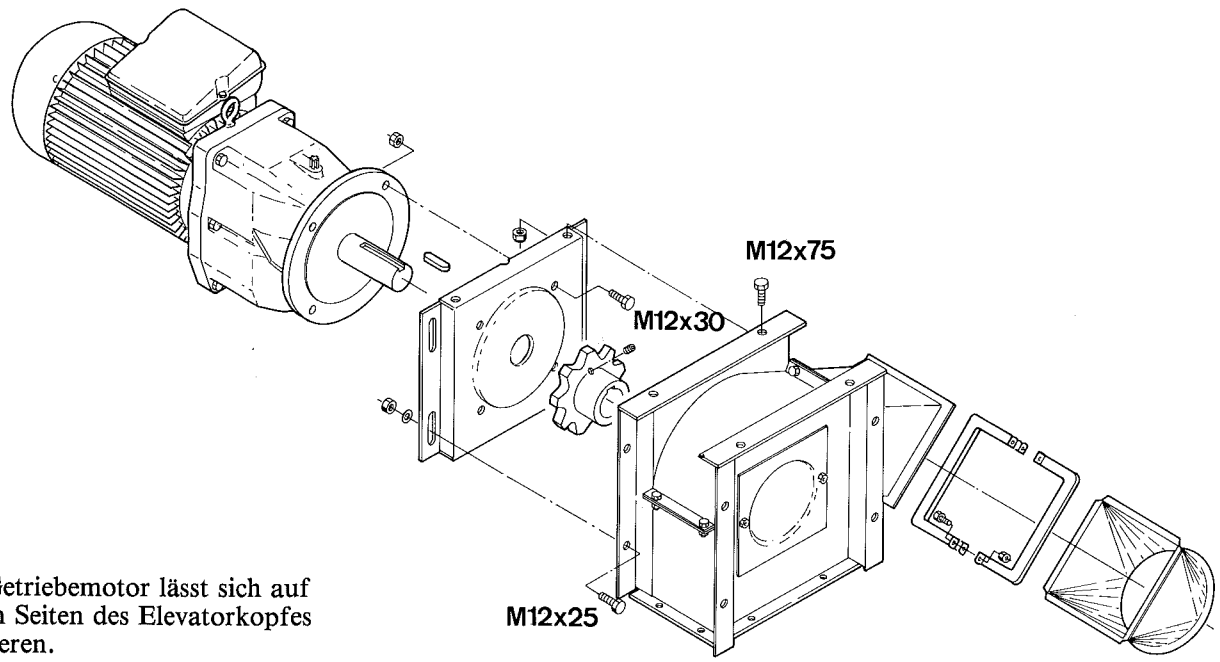

Der Getriebemotor lässt sich auf beiden Seiten des Elevatorkopfes montieren.

Das Kettenrad so montieren, dass es sich in der Mitte des Elevatorkopfes befindet.

28 000 156 D

0287 Printed in Denmark by Sorø Bogtrykkeri ApS