Lösungen für die Getreidereinigung

Für einen optimalen Ernteertrag

Lösungen für die Vorreinigung, Sichtung und Sortierung für Agrarbetriebe

KONGSKILDE

Warum Reinigung so wichtig ist

Verunreinigungen

Nach dem Dreschen ist das Erntegut durch Schmutz, kleine Kieselsteine, Pflanzen- und Insektenreste, Spelzen, Unkrautsamen, usw. verunreinigt.

Diese Verunreinigungen behindern die Trocknung und sichere Lagerung, die aufgrund dieses Besatzes länger dauert und kostspieliger ist. Tatsächlich wäre es nicht nur kostspielig, sondern auch überflüssig, Zeit, Mühe und Geld für die Trocknung der Verunreinigungen zusammen mit dem Getreide zu verschwenden.

Diese Verunreinigungen mindern die Qualität des Produkts und sind außerdem ein Brennpunkt für einen möglichen Befall während der Lagerung. Die Reinigung kann mit einer Sortierung der Produkte nach Qualität einhergehen, die vor der Lagerung, Vermarktung oder Weiterverarbeitung der Produkte unerlässlich ist.

Wie kann sich die Reinigung auf Ihr Unternehmen auswirken?

Marktfrüchte

Die Saatgutreinigung wird die Probleme mit Pilzsporen oder anderen unerwünschten Rückständen, die auf der Kornoberfläche sitzen, verringern.

Getreideverarbeitung

Erzielen Sie durch die Reinigung des Getreides eine maximale Ausbeute Ihres Getreides je nach Weiterverwendung, z.B. Saatgut oder Futtermittel.

Tierhaltung

Sichern Sie sich den maximalen Ertrag aus Ihrer Tierproduktion, indem Sie sich für eine Lösung zur Verarbeitung von Nutzpflanzen entscheiden.

Ökologischer Landbau

Machen Sie Ihre ökologische Produktion mit Lösungen für eine effiziente Verarbeitung von Feldfrüchten zukunftsfähig.

Ist Ihre Branche nicht aufgeführt?
Keine Sorge, wir sind der Herausforderung gewachsen. Kontaktieren Sie uns für eine maßgeschneiderte Lösung.

Dual-Trommelreiniger KDC PLUS

Der KDC ist ein Reiniger mit doppelter Reinigungsfunktion, der sowohl die Sieb- als auch die Aspiratortechnologie nutzt. Die Siebe sortieren die Körner nach Größe, und die Aspiratoreinheit entfernt leichte Verunreinigungen und Staub mittels Luft für eine außergewöhnliche Reinigungsleistung.

Der KDC PLUS ist mit Flügeltüren ausgestattet, die einen vollständigen Zugang zu den Sieben ermöglichen, so dass ein einfacher Siebwechsel und eine visuelle Inspektion von beiden Seiten möglich sind. Das Innensieb dient zur Entfernung aller großen Partikel, während der gesamte äußere Siebfläche zur Entfernung kleinerer Feinteile dient.

Um ein optimales Reinigungsergebnis zu erzielen, kann der Winkel der Maschine verändert werden, um die Zeit zu regulieren, die das Material auf dem Sieb verbringt.

Die Position des Aspirators nach den Sieben gewährleistet, dass kleinere Verunreinigungen und Staub, die auf den Sieben freigesetzt werden, aussortiert werden. Staub und kleinere Partikel können zusammen mit dem gereinigten Material aus dem Innensieb bis zu 15 Meter weit geblasen/gefördert werden.

KDC 8000 PLUS

Boden des Einlaufs aus schwerem Edelstahl für Verschleißfestigkeit.

Einfacher Zugang zur Entnahme von Getreideproben nach der Reinigung.

Fenster an den Seiten und am Aspirator können leicht gereinigt oder ausgetauscht werden.

Funktionen & Vorteile

- Schnellwechselsystem für einen einfachen und schnellen Austausch der Siebe.
- Effektive Größentrennung der Getreidekörner durch zwei Schichten von Sieben.
- Große Auswahl an Sieben für alle gängigen Getreidesorten.
- Maximale Staubentfernung nach der Siebreinigung wird durch den Aspirator gewährleistet.
- Begrenzte Beanspruchung und Abnutzung des Reinigers durch ausschließlich rotierende Teile, so dass keine Vibrationen übertragen werden.
- Alle Komponenten, die dem Wetter ausgesetzt sein können, sind aus verzinktem Stahl gefertigt und für Außeninstallationen geeignet.
- Verschleißstellen sind aus rostfreiem Stahl gefertigt.
- Der standardmäßige Schaltschrank benötigt nur eine Stromversorgung.
- Dämpfer an der Drehmomentstütze für den Getriebeantrieb reduzieren die Startbelastung der Siebtrommel.
- Ein leichtes Vakuum im Inneren des Trommelraums begrenzt die Staubmenge.
- Einfache stufenlose Einstellung des Siebtrommelwinkels mit Hilfe der Handkurbel (Standard beim KDC 8000 PLUS, optional beim KDC 4000 PLUS).
- Einfacher Zugang zur Entnahme von Getreideproben nach der Reinigung.
- Einfache Inspektion während des Betriebs durch mehrere Fenster.

Dual-Trommelreiniger KDC PLUS

KDC 8000 PLUS

Aspirationsreinigung

Die Aspirationseinheit befindet sich am Ende des Reinigungssystems und dient dazu, leichte Verunreinigungen und Staub aus dem Getreide zu entfernen.

Die Seitenwände lassen sich leicht öffnen, was Zeit spart und den Siebwechsel effizienter gestaltet.

Das Siebgut kann durch OK 200 Rohre bis zu 15 m weit gefördert werden.

Die Reinigungsbürsten (Zubehör) sind für einen gleichmäßigen Druck auf den Außensiebe an einem federbelasteten Arm montiert.

Durch ein Schnellwechselsystem - Siebe schnell und für das nächste Produkt wechseln.

Sonderzubehör

- Reinigungsbürsten für die Säuberung des Außensiebes.
- Regenhaube für Motoren.
- OK 200 Rohrsystem und Zyklon für den Abtransport der Verunreinigungen
- Radsatz für den Kurzstreckentransport des KDC
- 4000/8000 PLUS zwischen verschiedenen Standorten.

Siebe

Kongskilde Industries verfügt über eine eigene Produktion von Sieben und bietet eine große Auswahl an effizienten und robusten Sieben für die Größentrennung von Getreidekörnern. Weitere Details finden Sie im separaten Datenblatt “Siebauswahl für KDC”.

24h

Die am meisten verwendeten Siebe sind jetzt ab Lager verfügbar und können werktags innerhalb von 24 Stunden versandt werden.

Technische Angaben	KDC 4000 PLUS	KDC 8000 PLUS
Max. Leistung Vorreinigung, t/h*	40	80
Ca. Leistung Saatgutreinigung, t/h*	3 -17	6 - 34
Ca. Leistung Braugerste, t/h*	3 - 17	6 - 34
Größe des Siebtrommel-Antriebsmotors, kW (PS)	1,5 (2,0)	2,2 (3,0)
Siebtrommel-Antriebsmotor, U/min	21,9	23
Gebläsemotor, kW (PS)	4,0 (5,5)	4 (5,5)
Gebläsemotor, U/min	3.000	3.000
Größe des Antriebsmotors der Förderschnecke, kW (PS)	0,75 (1,0)	1,1 (1,5)
Antrieb der Förderschnecke, U/min	450	240
Stromversorgung (50 Hz)	3 x 400 V / 13,4 A	3 x 400 V / 15 A
Einlass für Erntegut	OK 200	FK 250
Auslass für gereinigtes Erntegut	OK 200	FK 250
Förderrohre für Verunreinigungen	OK 200	OK 200
Rohrauslauf von der Förderschnecke	OK 160	OK 200
Siebfläche, Innentrommel, m^2	4,1	7,5
Siebfläche, Außentrommel, m^2	6,5	10
Gewicht, Maschine ohne Siebe, kg	890	1.425

**Schüttgewicht 700 kg/m3. Die Leistung wird durch die Getreidesorte und die Kornbeschaffenheit, Feuchtigkeit, Verunreinigungen, eingestellte Neigung des KDC und die Auswahl der Siebe beeinflusst*

Funktionsprinzip des KDC

KDC 4000 PLUS

Parameter mit Auswirkung auf die Leistung

- Getreidesorte und -beschaffenheit, Feuchtigkeit, Verunreinigungen
- Durch eine größere Neigung der verstellbaren Füße wird das Getreide schneller über die Siebe geleitet. Dies führt zu einer höheren Kapazität, verringert aber die Effektivität des Reinigers.
- Auswahl der Siebe. Innensiebe mit "kleinen" Löchern bieten eine bessere Reinigung bei geringerer Leistung.
- Wie der Reiniger installiert wird.

Beispiel: Reinigung für Saatgut & Sortierung nach Korngröße

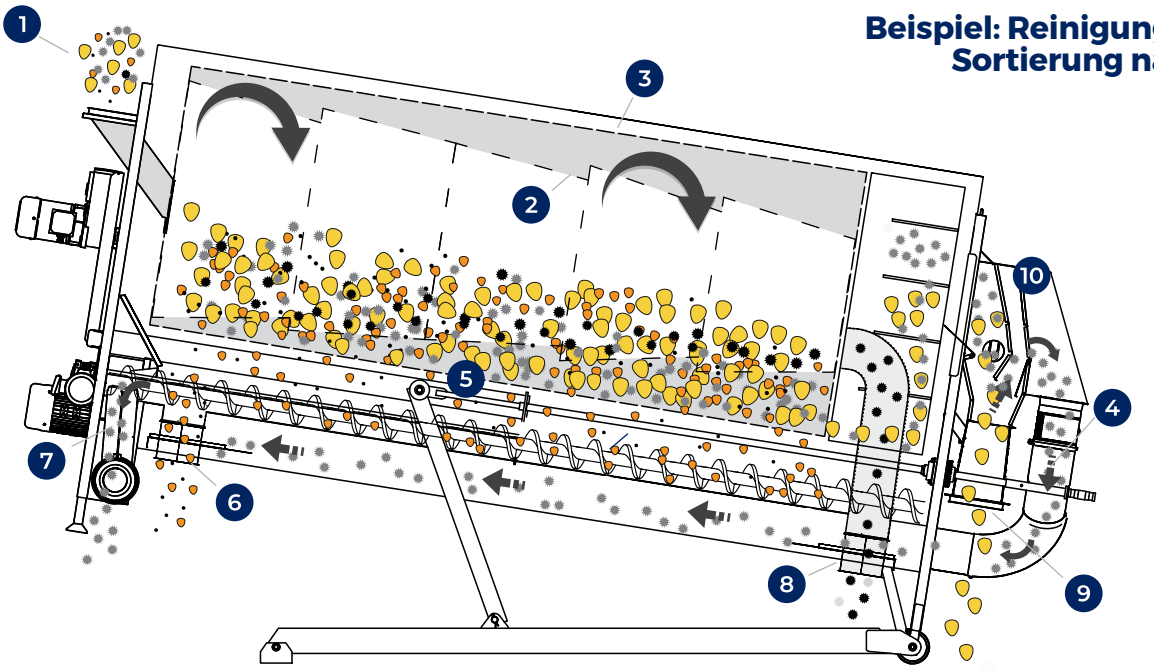

1. Getreideeinlauf
2. Innensieb, auswechselbar
3. Außensieb, auswechselbar
4. Luftregulierung für den Aspirator
5. Förderschnecke für das Siebgut
6. Auslauf für Siebgut (Aussensieb)
7. Gebläse für den Aspirator
8. Auslauf Siebgut (Innensieb)
9. Auslauf gereinigtes Produkt
10. Aspirator zur Staubabscheidung

Windsichter KF

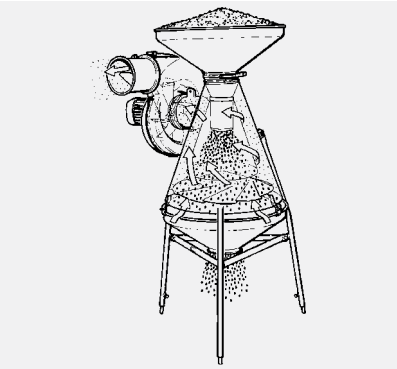

KF 12 Funktionsprinzip.

KF 12.

Das FRL 10 Gebläse kann zum Absaugen von Staub verwendet werden, z.B. am Auslauf von Getreidetrocknern oder Staubabsaugstutzen an Elevatoren, Schnecken etc.

Zyklon zum Austragen von Staub.

So funktioniert ein Aspirator

Das Getreide durchläuft im Aspirator einen aufwärts gerichteten Luftstrom. Der Luftstrom nimmt Staub und leichte Verunreinigungen auf, und die Schwerkraft lässt das Getreide in den unteren Auslass des Aspirators fallen.

Der Staub und die leichten Verunreinigungen folgen dem Luftstrom durch das Gebläse und weiter in eine Rohrleitung zur gewünschten Entladestelle.

Aspiratoren eignen sich für die Entfernung von Staub und leichten Verunreinigungen aus Getreide. Die Konstruktion des Vorreinigers bietet viele Möglichkeiten zur Integration in eine Getreideanlage.

Wir empfehlen, den Getreidereiniger so zu installieren, dass er das Getreide sowohl vor der Einlagerung als auch bei der Auslagerung reinigen kann.

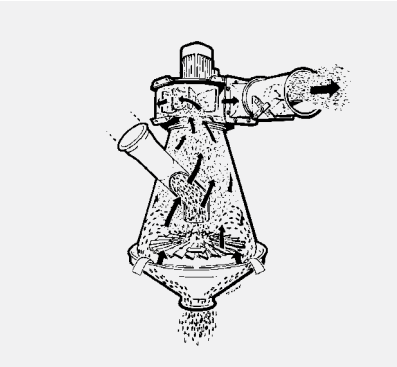

KF 40 Funktionsprinzip.

KF 40 mit Gestell ausgestattet.

Luftregulierung zur Einstellung der Saugleistung des Absaugers.

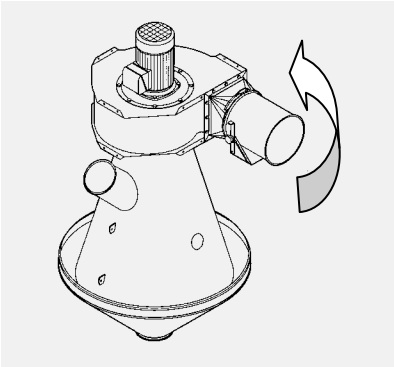

Der Gebläseauslass kann in jede Richtung gedreht werden.

Vorteile

- Modulares System mit großer Flexibilität für eingebaute Systeme.
- Kostengünstige Möglichkeit, Getreide vor der Einlagerung oder Auslagerung zu reinigen.

Technische Angaben	KF 12	KF 20	KF 40	KF 60
Max. Leistung (Gerste), t/h	12	20	40	60
Motorgröße Gebläsemotor, kW (PS)	0,75 (1,0)	1,5 (2,0)	5,5 (7,5)	7,w5 (10)
Motor, U/min.	3.000			
Motortyp	Flanschmotor Normmotor B5			
Gewicht (inkl. Motor), kg	75	105	250	260
Förderrohre für Abfälle	OK 160	OK 200	FK 300	2 x FK 300
Max. empfohlene Förderlänge für Abfälle, m	25	15	15	15

Ihr zuverlässiger globaler Anbieter von Lösungen für Agrarbetriebe seit 1949

Seit der Gründung im Jahr 1949 hat Kongskilde ständig auf die Entwicklung von Produkten gesetzt. Diese ermöglichen einen effizienten, angemessenen, sicheren und schonenden Getreideumschlag, wobei die Rolle der Luft in diesem Prozess besonders hervorgehoben wird.

Darüber hinaus hat Kongskilde ein beträchtliches Know-how in den Bereichen mechanische Förderung, Reinigung, Lagerung und Trocknung aufgebaut, was das Unternehmen zu einem Pionier mit einzigartigem Wissen über pneumatische Fördersysteme in der Agrarindustrie macht.

Auch heute noch ist Kongskilde bestrebt, neben mechanischen Fördersystemen auch hocheffiziente pneumatische Fördersysteme in verschiedenen Ausführungen anzubieten. Jeder Systemtyp bietet spezifische Vorteile, die auf unterschiedliche Lösungen zugeschnitten sind und sowohl Flexibilität als auch Effektivität gewährleisten. Wir erweitern unsere effizienten und bewährten Lösungen um eine breite Palette von Produkten und Systemen, die wir lokal oder weltweit über unsere eigenen Tochtergesellschaften oder vertrauenswürdige Partner zur Verfügung stellen. Diese Philosophie ermöglicht es uns, unsere Kunden weltweit zu bedienen.

121001977 EXP/DE/Cleaning/BRO/0224

Recht auf Änderungen vorbehalten.

kongskilde-industries.com/grain

KONGSKILDE

Kongskilde Industries A/S
Tel.: +45 72 17 60 35
grain@kongskilde-industries.com
kongskilde-industries.com/grain